平头塔式起重机

Topless Tower Crane

QP8020-16T

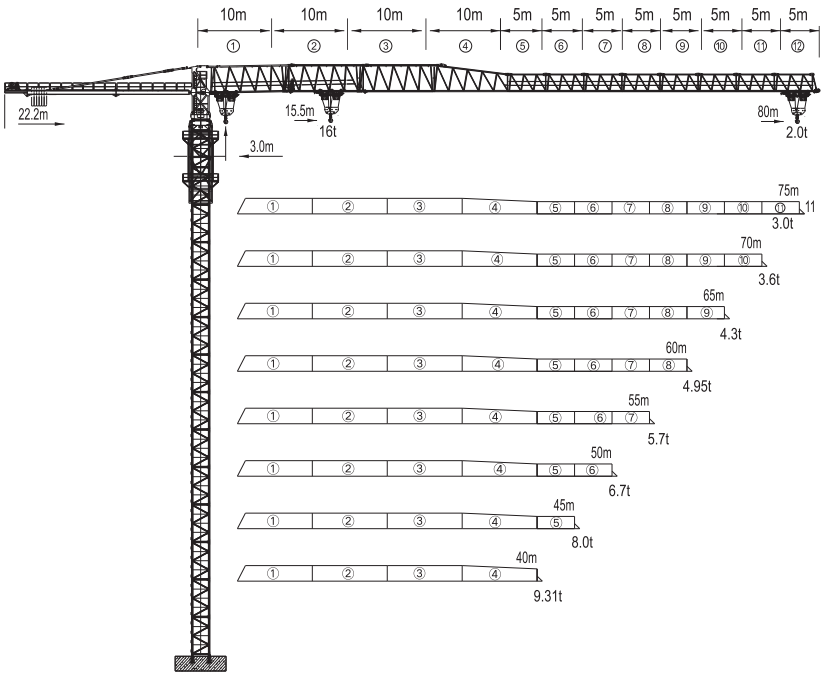

本技术参数不受法律约束，技术信息请详见相应技术说明书。

Specifications and data is not legally binding. For any technical information, please refer to the corresponding instructions.

塔身截面 | Masts (2x2x3m)

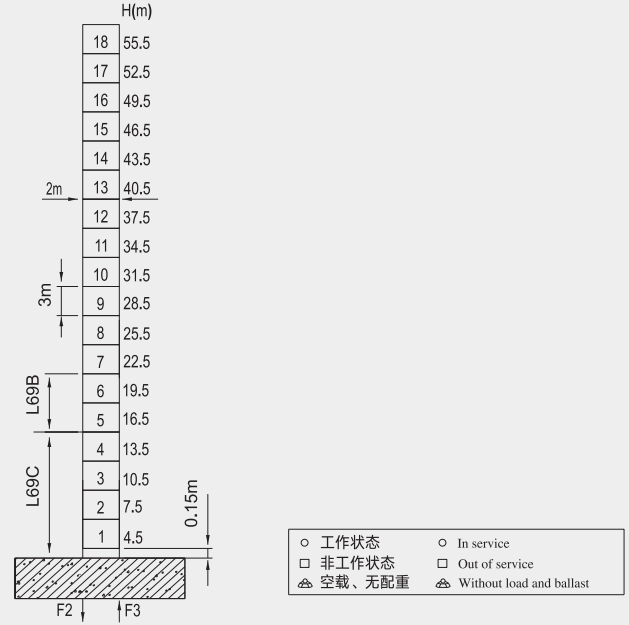

附着 | Anchorages

如果塔机高度高于本图所示最大高度，请向本公司咨询。

If the height of tower crane is higher than the maximum height shown in figure, please consult with our company.

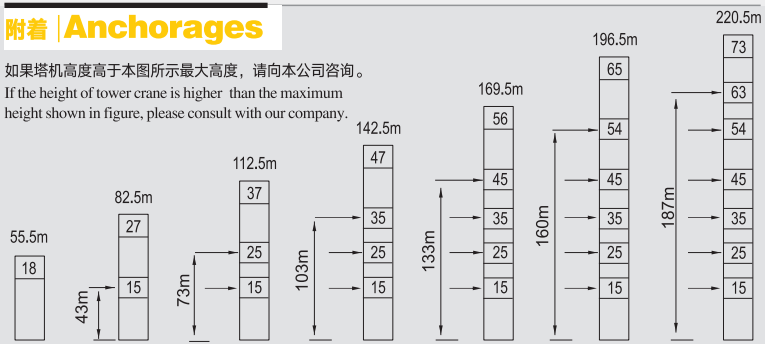

载荷表 | Load Diagrams

起重臂 Jib	倍率Fall	起重幅度 Range(m)	3.0~15.5	20	29	30	40	45	50	55	60	65	70	75	80
80m	IV	起重量 Load(t)	16	12.09	7.8	7.52	5.23	4.47	3.86	3.36	2.95	2.6	2.3	2.04	1.8
	II		8			7.71	5.43	4.66	4.06	3.56	3.14	2.79	2.49	2.23	2

起重臂 Jib	倍率Fall	起重幅度 Range(m)	3.0~18.8	20	30	35.2	40	45	50	55	60	65	70	75
75m	IV	起重量 Load(t)	16	14.98	9.45	7.8	6.68	5.76	5.02	4.42	3.91	3.49	3.12	2.81
	II		8				6.87	5.95	5.21	4.61	4.11	3.68	3.32	3

起重臂 Jib	倍率Fall	起重幅度 Range(m)	3.0~19.9	20	30	37.3	40	45	50	55	60	65	70
70m	IV	起重量 Load(t)	16	15.97	10.11	7.8	7.18	6.2	5.42	4.78	4.24	3.79	3.41
	II		8				7.37	6.39	5.61	4.97	4.44	3.99	3.6

起重臂 Jib	倍率Fall	起重幅度 Range(m)	3.0~21.1	20	30	39.4	40	45	50	55	60	65
65m	IV	起重量 Load(t)	16	16	10.79	7.8	7.69	6.65	5.82	5.15	4.58	4.11
	II		8				7.88	6.84	6.02	5.34	4.78	4.3

起重臂 Jib	倍率Fall	起重幅度 Range(m)	3.0~21.7	20	30	40	40.5	45	50	55	60
60m	IV	起重量 Load(t)	16	16	11.13	7.94	7.8	6.88	6.03	5.34	4.76
	II		8					7.08	6.23	5.53	4.95

起重臂 Jib	倍率Fall	起重幅度 Range(m)	3.0~22.2	20	30	40	41.5	45	50	55
55m	IV	起重量 Load(t)	16	16	11.45	8.18	7.8	7.09	6.22	5.51
	II		8					7.28	6.41	5.7

起重臂 Jib	倍率Fall	起重幅度 Range(m)	3.0~23	20	30	40	43	45	50
50m	IV	起重量 Load(t)	16	16	11.92	8.54	7.8	7.41	6.51
	II		8					7.6	6.7

起重臂 Jib	倍率Fall	起重幅度 Range(m)	3.0~24	20	30	40	45
45m	IV	起重量 Load(t)	16	16	12.52	8.99	7.81
	II		8				

起重臂 Jib	倍率Fall	起重幅度 Range(m)	3.0~24.8	20	30	40
40m	IV	起重量 Load(t)	16	16	12.95	9.31
	II		8			

平衡重配置 | Counter-jib Ballast

吊臂长度 Jib Length(m)	后臂长度 Counter Jib Length(m)	平衡重/Counter-weight			
		4900kg	3900kg	2450kg	合计/Tatal kg
80	22.2	3	2	1	24950
75	22.2	3	2	1	24950
70	22.2	3	2	1	24950
65	22.2	4	1	0	23500
60	22.2	3	2	0	22500
55	22.2	3	1	1	21050
50	18.36	4	2	0	27400
45	18.36	4	1	1	25950
40	18.36	4	1	0	23500

机构配置 | Specifications(Mechanisms)

机构名称 Item	机构代号 Mechanism	起升 m/min	起升 t	下降 m/min	下降 t		功率/Power
起升 Hoisting	100QP40	0-20	16	0-40	8	650 >650* 变频调速 Ferquency control	75KW
		0-28	11.2	0-56	5.6		
		0-40	5.6	0-80	2.8		
变幅 Trolleying	X185K	15-30-60m/min					9KW
	DVF185	变频调速 Ferquency control					9KW
回转 Slewing	RCV120	0-0.7r/min					3X7.5kw
电网 Mains supply		CE138 ICE38					380V(±5%)/50Hz 440V(±5%)/60Hz
电力容量 Necessary electric power							160KVA